Accessoires

Platine de programmation SC/SCS pour contrôleur de vitesse et système de contrôle du mouvement, interface USB/RS232

Article Nr.: 6501.00088

		6501.00088	
Tension d'alimentation pour l'électronique	U_{elo}	3,5 ... 30	V
Tension d'alimentation pour le moteur	U_{mot}	0 ... 30	V
Courant total de repos pour l'électronique	I_{el}	0,1	A
Gamme de températures:			
– températures de fonctionnement		0 … + 65	°C
Dimensions et poids:			
– dimensions (L x W x H)		80 x 65 x 31	mm
– mass		45	g

Information générale

Description des connecteurs / switchs

X1 Terminaux pour l'alimentation électrique
- Pin 1: GND Masse des alimentations électriques
- Pin 2: U_{elo} Alimentation de l'électronique
- Pin 3: U_{mot} Alimentation de la bobine du moteur

X2, X3, X6, X10 Terminaux pour le moteur / contrôle moteur
- Pin 1: U_P Alimentation pour l'électronique du moteur
- Pin 2: U_{mot} Alimentation pour la bobine du moteur
- Pin 3: GND Masse
- Pin 4: U_{nsoll} Sortie pour la vitesse nominale 0…10V
- Pin 5: DIR Sortie pour le sens de rotation
- Pin 6: FG Entrée pour le signal de vitesse du contrôleur du moteur

X5 X5 connecteur RS232, peut être utilisé à la place du X9 en PROG mode pour la programmation

X9 X9 connecteur USB, peut être utilisé à la place du X5 en PROG mode pour la programmation

JP1 JP1 Le jumper peut être retiré et connecté à un ampèremètre pour la mesure du courant mesuré sur U_{mot}.

JP3 JP3 Jumper pour séparer l'alimentation électrique de l'électronique et du moteur
- 1-2: U_P = U_{mot} » Alimentation jointe de l'électronique et de la bobine du moteur par le terminal Umot
- 2-3: U_P = U_{elo} » Alimentation électrique de l'électronique par le terminal séparé U_{elo} (alimentation électrique séparée pour l'électronique et la bobine du moteur). L'alimentation électrique pour l'adaptateur aussi via le terminal choisi pour U_P

JP9 Connecteur pour le signal extérieur pour U_{nsoll}, par exemple le signal PWM pour réglage de vitesse. Note: JP10 doit être retiré.

JP10 JP10 Jumper de selection de la source pour U_{nsoll}. Fermé: U_{nsoll} réglable par P1.

S1 S1 Switch pour le réglage du mode opératoire
PROG mode = mise à jour du logiciel
MOT mode = fonctionnement moteur

S2 Switch pour le réglage de la direction de rotation du moteur

S3 Switch pour commuter l'alimentation électrique UP pour l'électronique on / off

P1 P1 est utilise pour régler U_{nsoll} de 0…10V. JP10 doit être fermé. L'alimentation électrique U_P doit être au minimum de 10,5V.

LED 1 indique que l'adaptateur est prêt à fonctionner

LED 2 indique le statut du contrôleur extérieur. ON = prêt à fonctionner, OFF = erreur

Démarrage
- Connecter la tension à X1. Utiliser alternativement la tension jointe ou séparée pour l'électronique et le moteur. Note: Attention au positionnement de JP3. Faire attention aux valeurs minimales/maximales pour U_{mot} et U_{elo}.
- S3 en position OFF; JP1 et JP10 fermés.
- Connecter le moteur/contrôleur moteur à X2, X3, X6 ou X10.
- Pour PROG mode, connecter à l'ordinateur en X5 (null modem cable) ou X9 (câble USB type B).
- LED 1 et LED 2 s'allument après la mise sous tension d'U_{mot} ou U_{mot} et U_{elo}.

Installation du driver:
Si l'adaptateur est piloté via le connecteur USB X9, un driver USB spécial doit être installé en utilisant Windows XP (autres détails sur demande).

Echelle réduite

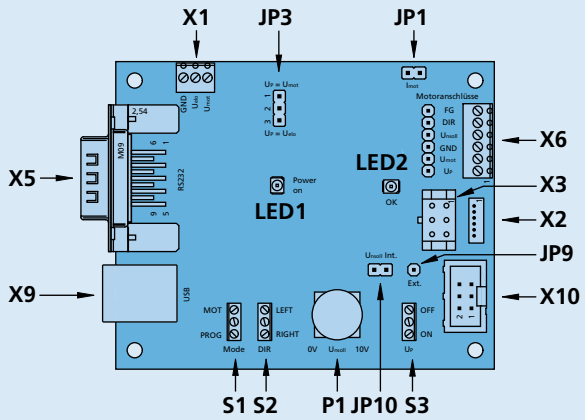

6501.00088

Connexions

Nr.	Fonction
LED 1	prêt à fonctionner
LED 2	statut du contrôleur extérieur
Terminaux	
X1	alimentation
X2, X3, X6, X10	connecteur pour moteur ou contrôleur SC
X5	RS232 connecteur
X9	USB connecteur, type B
Jumpers	
JP1	mesure du courant du moteur
JP3	séparation des U_P de U_{mot}
JP9	U_{nsoll} signal extérieur
JP10	U_{nsoll} selection source pour P1
Switches	
S1	réglage du mode opératoire
S2	direction de rotation
S3	alimentation on/off
Potentiomètre	
P1	U_{nsoll} réglage

PROG mode

Réglage	
S1	PROG
S2	RIGHT
S3	OFF
P1	0V
JP1	Fermé
JP10	Fermé

MOT mode

Réglage	
S1	MOT
S2	RIGHT ou LEFT
S3	OFF - ON
P1	0V ... 10V
JP1	opt. mesure du courant
JP10	selection de la source U_{nsoll}

Pour des informations détaillées sur les accessoires, consulter le manuel des accessoires.
Edition 2020 Feb.18

© DR. FRITZ FAULHABER GMBH & CO. KG
Sous réserve de modifications.
www.faulhaber.com