Codeurs

codeurs optiques, sorties digitales,
2 canaux, 120 impulsions par tour

Combinaisons avec
Moteurs pas à pas

Série PE22-120

		PE22-120	
Nombre d'impulsions par tour	*N*	120	
Gamme de fréquence, jusqu'à[1]	*f*	30	kHz
Nombre de signaux de sortie (forme carrée)		2	Canaux
Tension d'alimentation	U_{DD}	4,5 ... 5,5	V
Consommation moyenne[2]	I_{DD}	20	mA
Largeur d'impulsion	*P*	180 ± 45	°e
Déphasage des signaux entre canal A et B	*Φ*	90 ± 45	°e
Pas de résolution	*S*	90 ± 45	°e
Période du signal	*C*	360 ± 30	°e
Temps de transition du signal, max. (C_{LOAD} = pF)	*tr*/*tf*	0,5 / 0,1	µs
Inertie du disque	*J*	0,24	gcm²
Température d'utilisation		-20 ... +85	°C

[1] Vitesse (min^{-1}) = *f* (Hz) x 60/*N*
[2] U_{DD} = 5 V: sans charge en sortie

Combinaison avec moteurs

Dessin technique A	<L1 [mm]
AM2224	38,0
AM2224R3	40,9

Particularités

Ces microcodeurs permettent le contrôle de la vitesse, du sens de rotation ainsi que la verification du positionnement de l'axe.

Le codeur est placé sur la sortie arrière du moteur, allongeant la longueur totale de celui-ci de 11 mm.

Les tensions d'alimentation du codeur et du moteur pas à pas, ainsi que les deux signaux de sortie, sont reliés par un câble plat à un connecteur.

Les données techniques des moteurs pas à pas et des réducteurs combinables se trouvent dans les feuilles techniques correspondantes.

Veuillez trouver notre large gamme d'accessoires au chapitre « Accessoires ».

© DR. FRITZ FAULHABER GMBH & CO. KG
Sous réserve de modifications.
www.faulhaber.com

Circuit de sortie / Signaux de sortie

Circuit de sortie

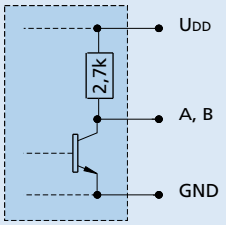

Recommandation:
Utiliser des entrées verrouillées pour capter les signaux

Signaux de sortie
vu de face, rotation en sens horaire

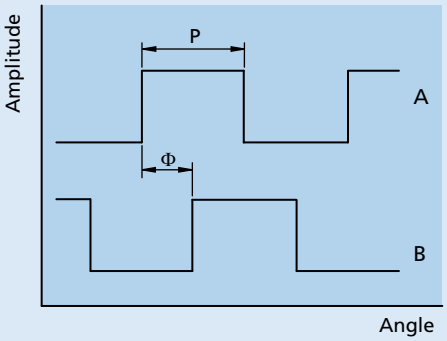

Informations pour connexions et options

Informations pour la commande exemple: **AM2224SB025016 PE22-120**

Options	Exécution	Description

Connexion codeur et moteur

No.	Fonction
1	Moteur Phase A +
2	Moteur Phase A –
3	Moteur Phase B +
4	Moteur Phase B –
5	$U_{DD\ ENC}$
6	GND
7	Canal A
8	Canal B
9	N.C
10	N.C.

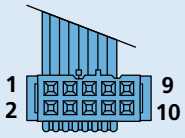

Connecteur
Série 71600-010LF, PVC 10 conducteur

Dessin technique A

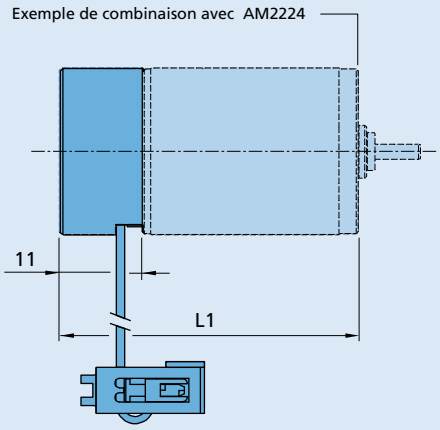

PE22-120

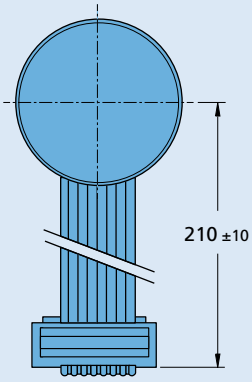

© DR. FRITZ FAULHABER GMBH & CO. KG
Sous réserve de modifications.
www.faulhaber.com