直流减速电机

30 mNm

精密合金换向器

1512 ... SR 系列

在22°C和名义电压下的值	1512 U		003 SR	006 SR	012 SR	
名义电压	U_N		3	6	12	Volt
端电阻	R		13,6	60,5	156	Ω
空载转速（电机）	n_o		11 200	11 800	12 900	min^{-1}
转速常数	k_n		3 880	2 050	1 110	min^{-1}/V
反电动势常数	k_E		0,258	0,487	0,904	mV/min^{-1}
转矩常数	k_M		2,46	4,65	8,63	mNm/A
电流常数	k_I		0,406	0,215	0,116	A/mNm
转速／转矩斜率	$\Delta n/\Delta M$		21 500	26 700	20 000	min^{-1}/mNm
转子电感	L		275	1 160	3 550	µH
转子转动慢惯量	J		0,08	0,08	0,08	gcm^2

外壳材质		塑料	
齿轮材质		金属	
空载时齿轮回差	≤	4	°
输出轴轴承		塑料／黄铜轴承	
输出轴最大负载：			
– 径向（距安装面 5 mm）	≤	1,4	N
– 轴向	≤	1	N
输出轴最大允许安装力	≤	15	N
输出轴间隙：			
– 径向（距安装面 5 mm）	≤	0,08	mm
– 轴向	≤	0,25	mm
工作温度范围		– 25 ... + 80	°C

详细规格

减速比（近似值）	最高输出转速 n_{max} min^{-1}	带电机重量 g	最大输出转矩 连续 M_{max} mNm	最大输出转矩 峰值 M_{max} mNm	输出轴与电机转向是否一致（可正反转）	效率 %
6 : 1	779	6,9	1,4	3	=	81
13 : 1	372	7,0	2,8	5	≠	73
39 : 1	129	7,2	7,0	10	=	60
112 : 1	45	7,4	19,8	30	≠	59
324 : 1	15	7,7	30,0	50	=	53

注：基于电机1506...SR ，转速5000min^{-1}时的输出转速。

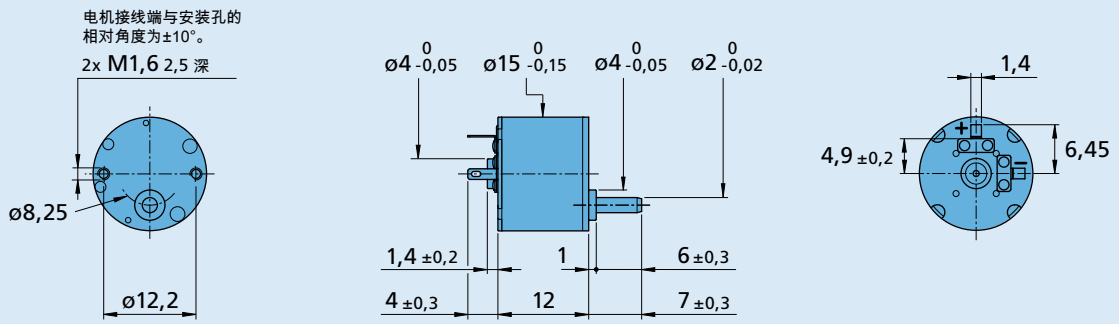

1512 U ... SR

© DR. FRITZ FAULHABER GMBH & CO. KG
规格若有变更，恕不另行通知。
www.faulhaber.com